Vikväggsystem för glas

GILLE TRADING, Ekhögsvägen 44, 439 30 Onsala, Tel: 070-712 23 14 Fax: 0300-624 60

E-post: rustan.gille@swipnet.se,www.gilletrading.se

Vikväggsystem för glas

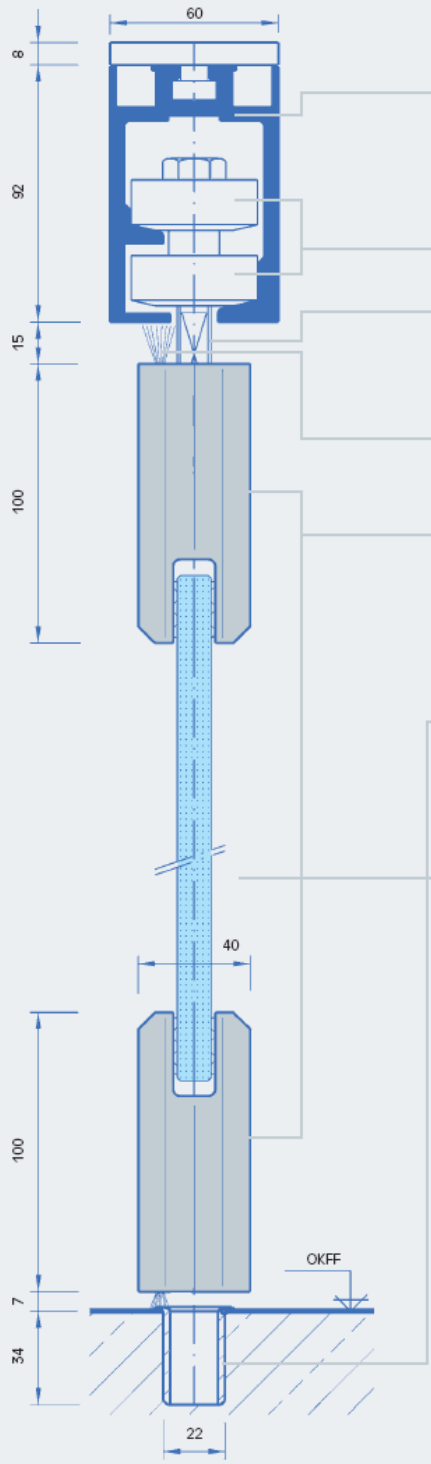

Ein System, alle Möglichkeiten

- Bedienung manuell oder vollautomatisch
- Laufschiene – RAL 9010 weiß pulverbeschichtet 60 mm x 92 mm oder 70 mm x 65 mm
- pulverbeschichtet in allen RAL-Farben möglich
- Doppel-Laufrollenwagen kugelgelagert
- Rollenbolzen, 12 mm, zur Elementaufhängung, automatisch sichernde Höhenverstellmöglichkeit
- Bürstendichtung, einseitig, oben und unten (Sonderwunsch)
- Aluminiumprofile oben und unten

wahlweise:

- pulverbeschichtet in allen RAL-Farben
- eloxiert E6/EV1
- Edelstahl 240er Korn geschliffen
- Bodenhülse aus Edelstahl

Verglasung

- **ESG-Glas**
  Einscheiben-Sicherheitsglas (nach DIN 1249)
  Passives Sicherheitsglas durch thermische Vorspannung bei der Herstellung
  Glasstärke: 10 mm / 12 mm
  Flächengewicht: 26 kg/qm – 32 kg/qm
  Kanten: geschliffen und poliert
- **VSG-Glas**
  Verbund-Sicherheitsglas (nach DIN 52290)
  Aktives Sicherheitsglas durch Folienverbund (2 x 0,38 mm PVB-Folie). Thermisch teilvorgespanntes Glas
  Glasstärke: 12 mm (2 x 6 mm TVG)
  Flächengewicht: 34 kg/qm
  Kanten: geschliffen und poliert

Vikväggsystem för glas

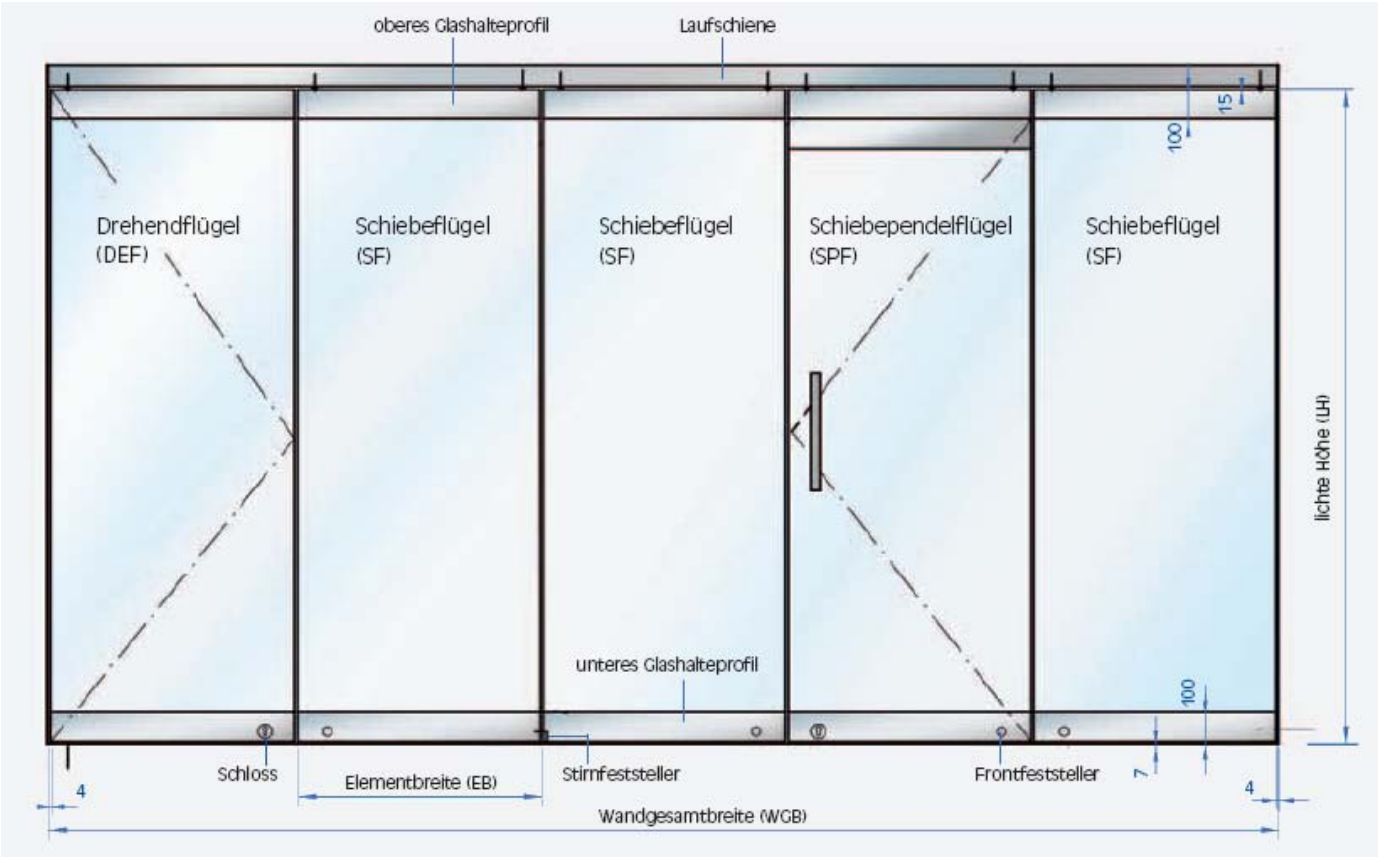

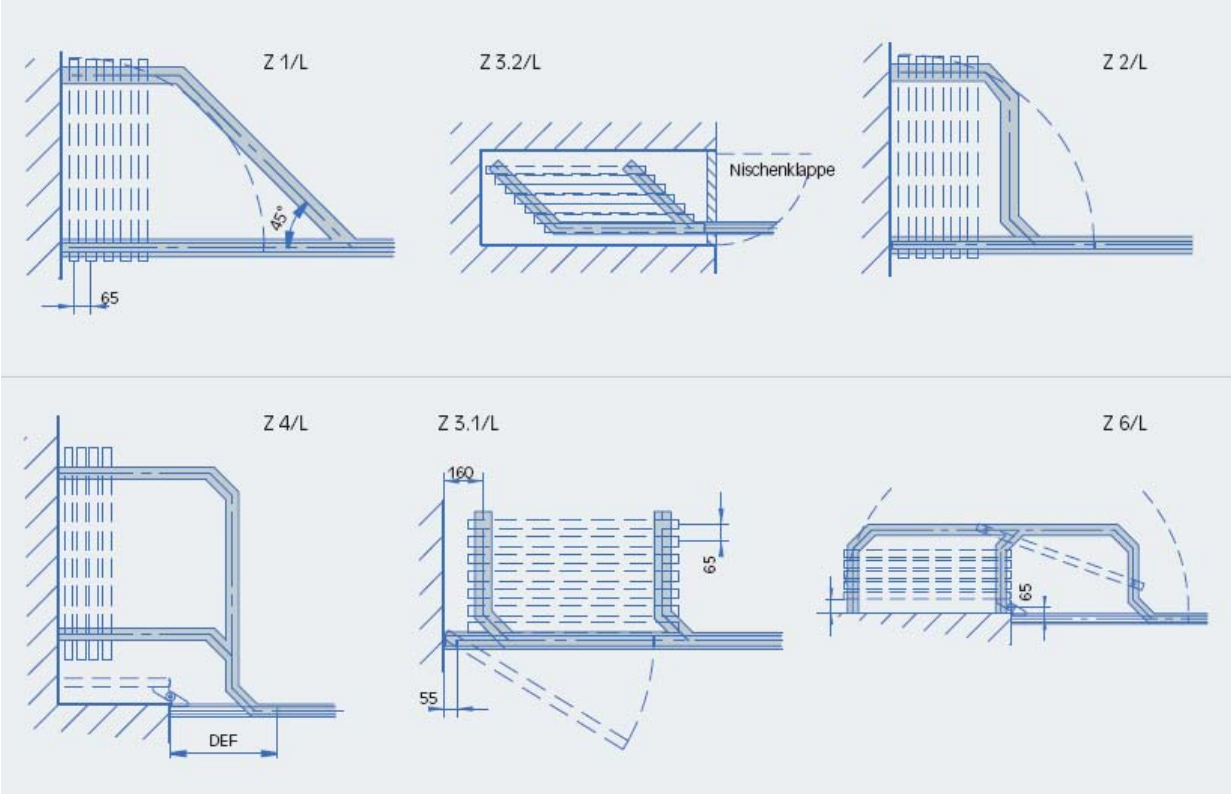

GILLE TRADING, Ekhögsvägen 44, 439 30 Onsala, Tel: 070-712 23 14 Fax: 0300-624 60

E-post: rustan.gille@swipnet.se,www.gilletrading.se